接水	品番	部品名	材質	規格番号	記号	摘要
	1	被覆アルミ三層管				
	1a	外層	高耐熱ポリエチレン		PE	
	1b	中間層	アルミニウム合金	JIS H 4000	A3003P	
○	1c	内層	高耐熱ポリエチレン		PE	
	1d	保温材	発泡ポリエチレン			耐候仕様:アイボリー色

注:部品表「接水」欄の○印及び 部品引出し番号の◎印は、水道水との接水部をしめす。

接水	品番	部品名	材質	規格番号	記号	摘要
	2	ユニオン継手				ワンタッチ継手
○	2a	胴	ビスマス青銅鋳物2種 ビスマス青銅鋳物2種	JIS H 5121 JIS H 5120	CAC902C (903C) CAC902	
			青銅連続鋳物6種 青銅鋳物6種	JIS H 5121 JIS H 5120	CAC406C CAC406	鉛除去表面処理
	2b	ナット	快削黄銅棒	JIS H 3250	C3604BD	
	2c	チャックリング	快削黄銅棒	JIS H 3250	C3604BD	
○	2d	特殊パッキン	合成ゴム		FKM	
	2e	絶縁シート	発泡ポリエチレン		PE	色:緑色
	2f	直結リング	りん青銅線	JIS H 3270	C5191W-H	
	2g	直結ナット	快削黄銅棒	JIS H 3250	C3604BD	
○	2h	パッキン	ジョイントシート 又は 合成ゴム		NBR	
	3	湯水配管用シール	上質紙			水用:青字シール 湯用:赤字シール
	4	取扱説明書	上質紙			
	5	アダプター用カバー	発泡ポリエチレン			耐候仕様:アイボリー色

①

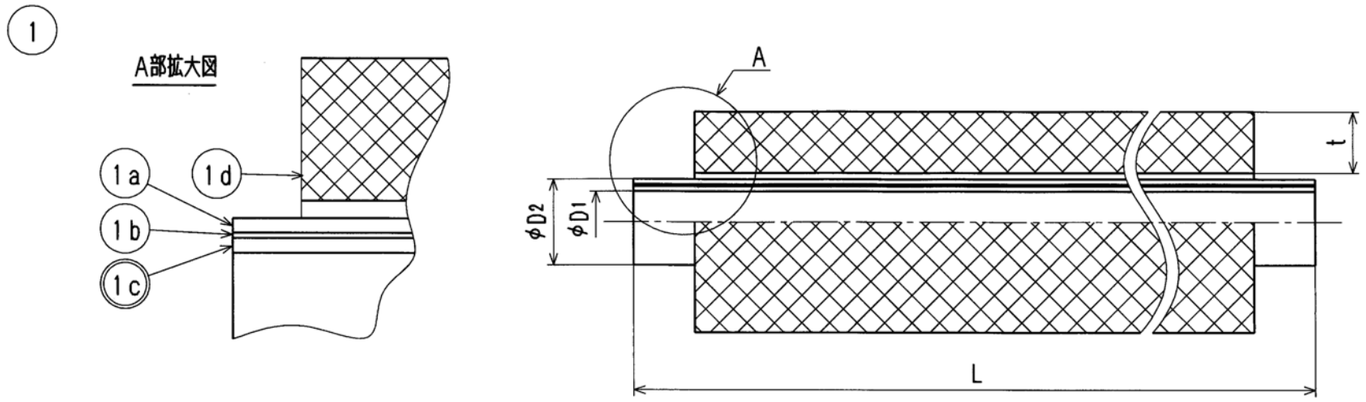

②

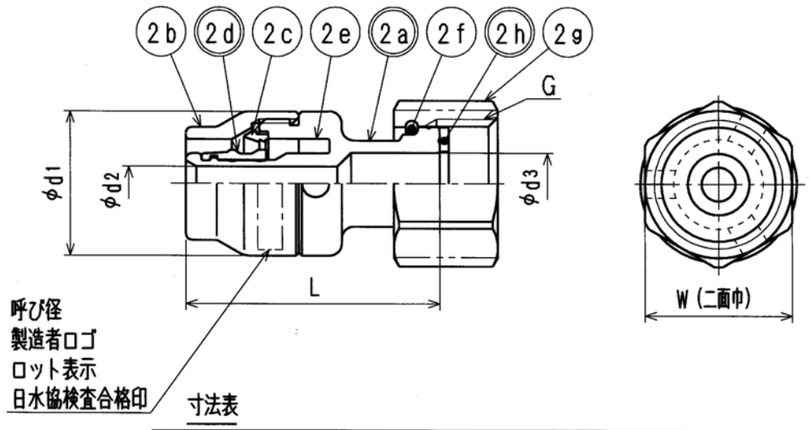

③

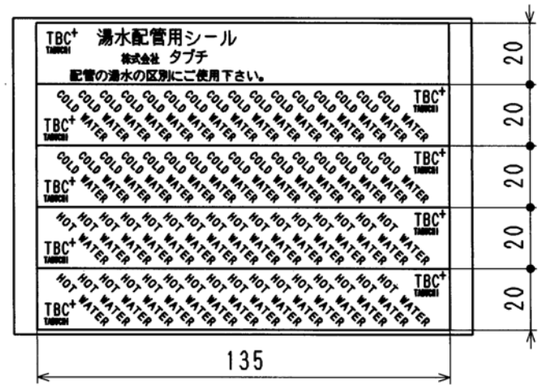

④

取扱説明書

⑤

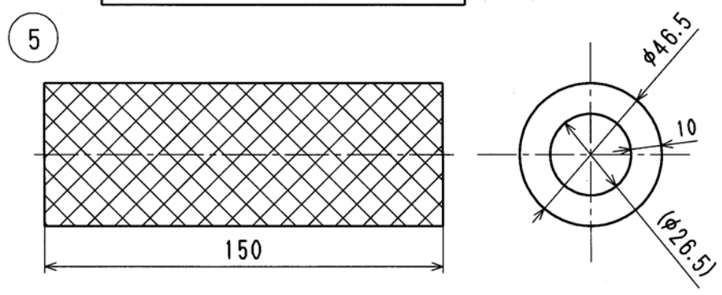

寸法表

呼び径	品番	品名	① 被覆アルミ三層管					② ユニオン継手							③	④	⑤
			D1 (mm)	D2 (mm)	t (mm)	L (m)	入数	d1	d2	d3	L	G	W	入数	入数	入数	入数
10	UPC10-10ECO 2M.	エコパックφ10 10厚(2m)	10	14	10	2	2本入	23.5	5.5	10	41.5	G1/2	24	4個入	1枚入	1枚入	4個入
	UPC10-10ECO 3M.	エコパックφ10 10厚(3m)				3	2本入							4個入	1枚入	1枚入	4個入
	UPC10-10ECO 5M.	エコパックφ10 10厚(5m)				5	2本入							4個入	1枚入	1枚入	4個入
	UPC10-10ECO 20M.	エコパックφ10 10厚(20m)				20	1本入							8個入	2枚入	1枚入	8個入

※ドライフレックスパイプ
※ドライフレックスパイプ用ワンタッチ継手(ドライタッチ2)

来歴 No	日付	理由	担当
2			
1			

該当規格

コード				品番	上記参照
承認	検図	製図	設計	品名	上記参照
		三宅	宇田川	尺度	Free mm
株式会社 タブチ				日付	2013年 7月 1日 A3