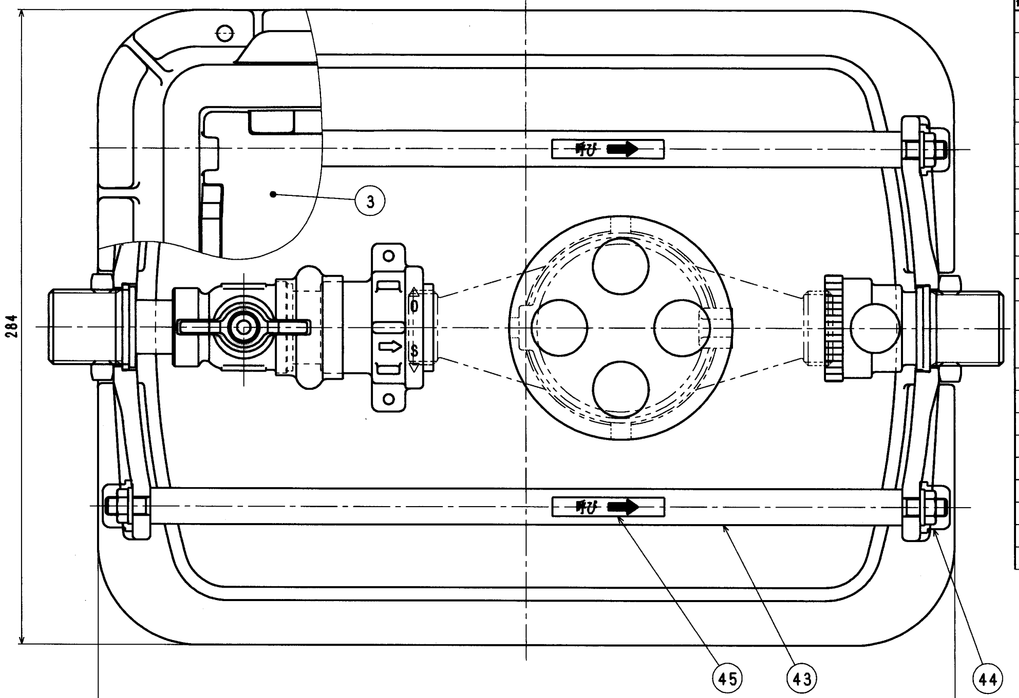

接水	品番	部品名	材質	規格番号	記号	摘要
	25	圧着ハンドル	青銅鋳物6種	JIS H 5120	CAC406	
	26	メータ押え一次	青銅連鋳鋳物6種	JIS H 5121	CAC406C	鉛除去表面処理
			ビスマス青銅連鋳鋳物2種	JIS H 5121	CAC902Cor903C	
	27	抜け止めリング	アセタールコポリマー		POM	
O	28	Oリング	合成ゴム		NBR	
O	29	パッキン	合成ゴム		NBR	
	30	ワッシャ	冷間圧延ステンレス鋼板	JIS G 4305	SUS316-CP	
	31	止め輪	冷間圧延ステンレス鋼板	JIS G 4305	SUS316-CP	
	32	カバー	塩化ビニル		PVC	
O	33	逆止胴	青銅鋳物6種 ビスマス青銅鋳物2種	JIS H 5120	CAC406 CAC902	鉛除去表面処理
O	34	メータ押え二次側	青銅連鋳鋳物6種 ビスマス青銅連鋳鋳物2種	JIS H 5121	CAC406C CAC902Cor903C	鉛除去表面処理
O	35	パッキン	合成ゴム		NBR	
O	36	Oリング	合成ゴム		NBR	
O	37	逆止弁セット	アセタールコポリマー		POM	
			合成ゴム		NBR	
			ばね用ステンレス鋼線	JIS G 4314	SUS304-WPB	
O	38	圧抜き栓	アセタールコポリマー		POM	
O	39	Oリング	合成ゴム		NBR	
	40	メータ受け二次側	ABS樹脂		ABS	
	41	バネ座金	冷間圧延ステンレス鋼板	JIS G 4305	SUS304-CP	
	42	六角ナット	ステンレス鋼棒	JIS G 4303	SUS304-B	
	43	ビーム	ステンレス鋼棒	JIS G 4303	SUS304-B	
	44	ナットカバー	ポリエチレン		PE	
	45	表示シール	ユポ			2ケ所
	46	メータライナー	ABS樹脂		ABS	13mmのみ

接水	品番	部品名	材質	規格番号	記号	摘要
	1	本体	R-PET			
	2	底板	R-PET			
	3	耐寒蓋	R-PET 発泡ポリエチレン		PE	
	4	メータライナー	ABS樹脂		ABS	
O	5	止水胴	青銅鋳物6種 ビスマス青銅鋳物2種	JIS H 5120	CAC406 CAC902	鉛除去表面処理
O	6	ボールシート	テフロン樹脂		PTFE	
O	7	ボール	ビスマス青銅連鋳鋳物2種	JIS H 5121	CAC902Cor903C	電着塗装
O	8	Oリング	合成ゴム		NBR	
O	9	ボール押え	青銅連鋳鋳物6種	JIS H 5121	CAC406C	鉛除去表面処理
O	10	Oリング	合成ゴム		NBR	
O	11	ステム	耐脱亜鉛快削黄銅	JIS H 3250	C3531	
	12	ステムナット	快削黄銅棒	JIS H 3250	C3604BD	開閉表示シール付
	13	Oリング	合成ゴム		NBR	
	14	ハンドル軸	快削黄銅棒	JIS H 3250	C3604BD	
	15	ハンドル	青銅鋳物6種	JIS H 5120	CAC406	
	16	コネクター	ステンレス鋼棒	JIS G 4303	SUS303-B	
	17	ビス	青銅連鋳鋳物6種	JIS H 5121	CAC406C	
O	18	固定継手	青銅鋳物6種 ビスマス青銅鋳物2種	JIS H 5120	CAC406 CAC902	鉛除去表面処理
	19	固定金具	球状黒鉛鋳鉄	JIS G 5502	FCD450	エポキシ樹脂粉体塗装
	20	固定ナット	青銅連鋳鋳物6種	JIS H 5121	CAC406C	
	21	止めビス	ステンレス鋼棒	JIS G 4303	SUS304-B	
O	22	Oリング	合成ゴム		NBR	
O	23	Oリング	合成ゴム		NBR	
O	24	メータ受け一次側	青銅連鋳鋳物6種	JIS H 5121	CAC406C	鉛除去表面処理
			ビスマス青銅連鋳鋳物2種	JIS H 5121	CAC902Cor903C	

注：部品表「接水」欄のO印及び 部品引出し番号の◎印は、水道水との接水部をしめす。

(mm)

品番	D1	D2	d1	d2	$t1^{+Free}_{-0.5}$	$t2^{+Free}_{-0.5}$	L1	L2
13S MBBC-U-P-TC	G3/4	G3/4	13	13	3	3	186.5	141.5
13L MBBC-U-P-TC	G3/4	G3/4	13	13	3	3	186.5	76.5
20 MBBC-U-P-TC	G1	G1	20	20	3	3	161.5	76.5

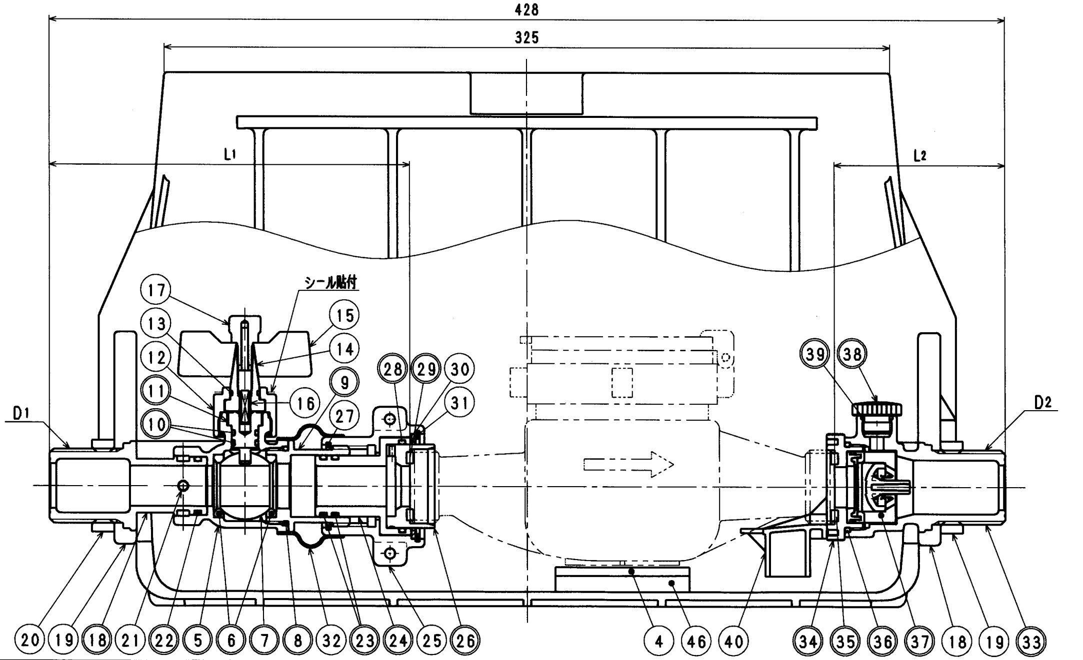

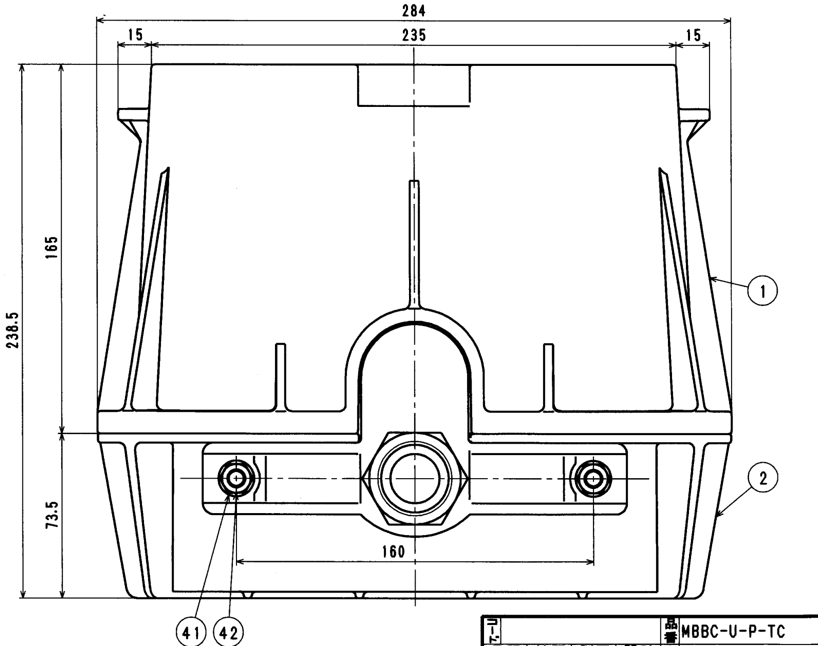

来歴			
△2			
△1			
No	日付	理由	担当
該当規格			

コード	
品番	MBBC-U-P-TC
品名	ボックス一体型メータユニット 逆止TC形 寒冷地
承認 / 検図 / 製図 / 設計	— / — / 西條 / 西條
尺度	Free (mm)
日付	2016年 4月25日 A2

株式会社タブチ