接水	品番	材　　質	規格番号	記　　号	摘　　要
○	1	快削黄銅棒	JIS H 3250	C3604BD	

注：部品表「接水」欄の○印及び　部品引出し番号の◎印は、水道水との接水部をしめす。

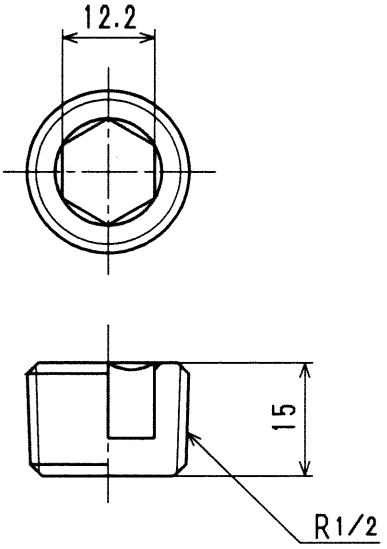

来歴	No	日付	理由	担当
	2			
	1			

該当規格

ﾃﾞｰﾀ				品番	13 S-MP
承認	検図	製図	設計	品名	真鍮豆プラグ
		寺田	寺田	尺度	Free　mm
株式会社タブチ				日付	2007年 8月16日　A4