接水	品番	部品名	材質	規格番号	記号	摘要
	1	クイックファスナー	ばね用ステンレス鋼帯	JIS G 4313	SUS304-CSP	

注：部品表「接水」欄の○印及び　部品引出し番号の◎印は、水道水との接水部を示す。

1

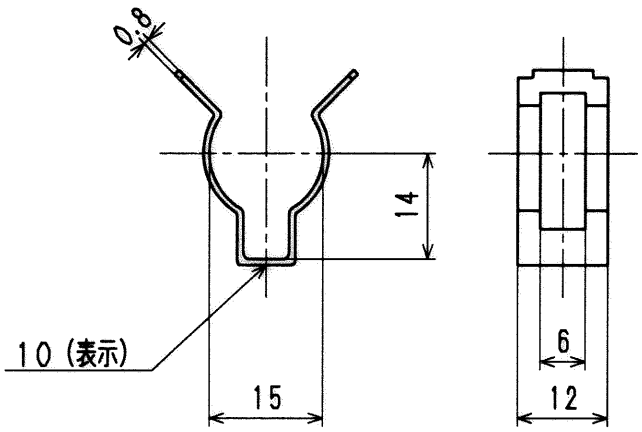

来歴 No	日付	理由	担当
2			
1			

該当規格

コード	17975044				品番	SP1390-QF
承認	検図	製図	設計		品名	フラット 防水パン用 クイックファスナー
		米田	米田		尺度	Free　mm
株式会社タブチ					日付	2008年 8月 4日　A4