接水	品番	部品名	材質	規格番号	記号	摘要
	1	ガイドナット	青銅鋳物6種	JIS H 5120	CAC406	下記以外
			青銅連鋳鋳物6種	JIS H 5121	CAC406C	呼び径25金門のみ

注：部品表「接水」欄の○印及び　部品引出し番号の◎印は、水道水との接水部をしめす。

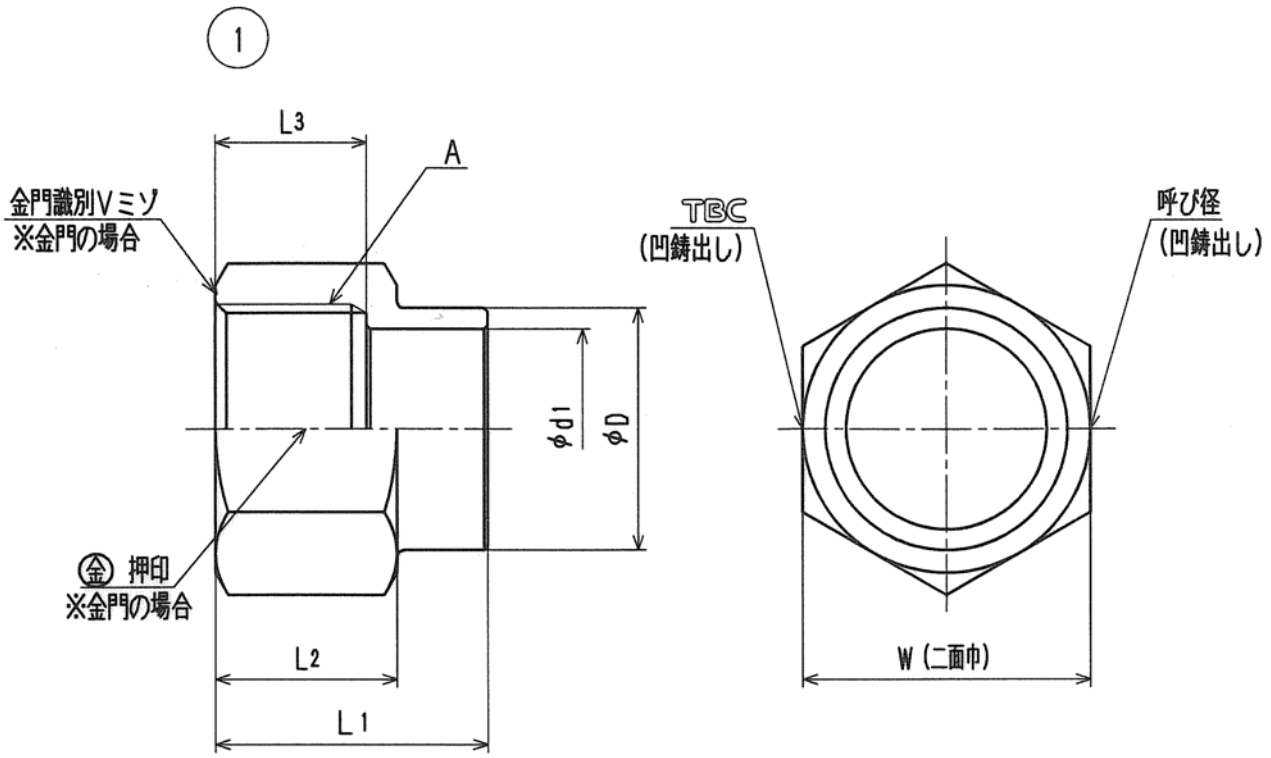

寸法表

(mm)

呼び径	品番	品名	L1	L2	L3	D	d1	A	W
13	VGN	ガイドナット	30	20	16.5	23	18.5	G3/4	31 (六角)
13	VGN-K	ガイドナット　金門	30	20	16.5	23	18.5	W25.8山14	31 (六角)
16△1	VGN	ガイドナット	36	20	16.5	27	22.5	G7/8	35 (六角)
20	VGN	ガイドナット	36	24	20.0	32	26.5	G1	38 (六角)
20	VGN-K	ガイドナット　金門	36	24	20.0	32	26.5	W33.0山14	38 (六角)
25	VGN	ガイドナット	47	27	23.0	38	32.5	G1 1/4	47 (六角)
25	VGN-K	ガイドナット　金門	47	27	23.0	38	32.5	W39.0山14	47 (六角)
30△1	VGN	ガイドナット	55	30	26.0	44	38.5	G1 1/2	54 (八角)
40△1	VGN	ガイドナット	60	33	29.0	55	48.5	G2	66 (八角)
50	VGN	ガイドナット	65	36	32.0	67	60.5	G2 1/2	83 (八角)

来歴	No	日付	理由	担当
	△2			
	△1	2011.10.28	サイズ追加の為' 08.7.22付図面より転記	伊藤

該当規格

コード				品番	上表参照
承認	検図	製図	設計	品名	上表参照
		伊藤	坂本	尺度	Free　mm

株式会社タブチ　日付 2011年10月28日　A4