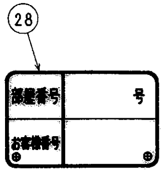

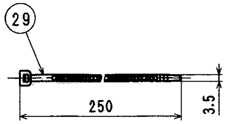

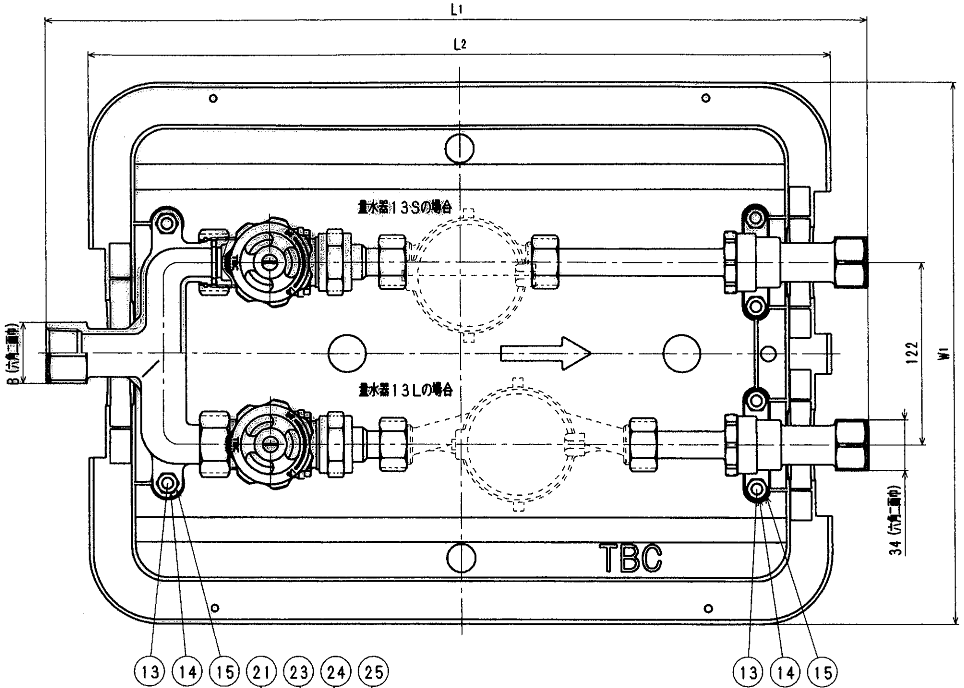

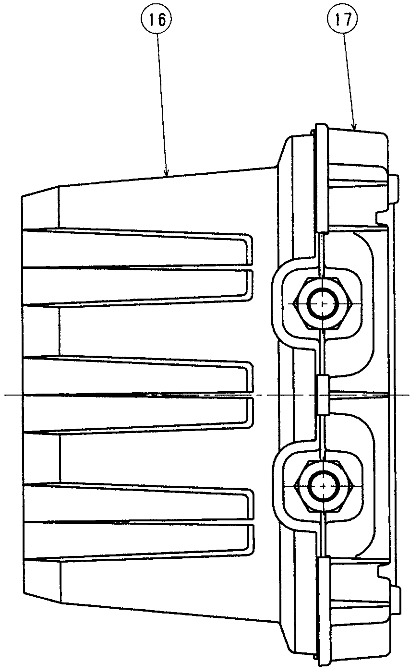

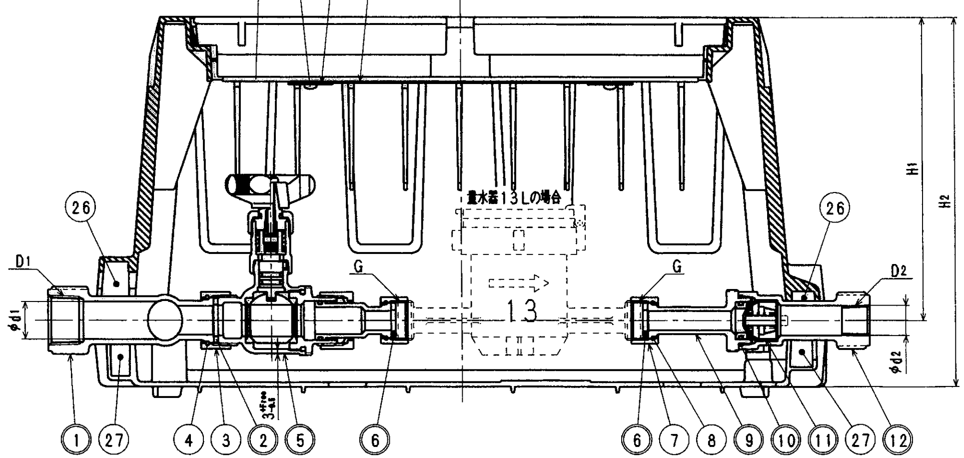

22 小蓋の裏に保温材取付

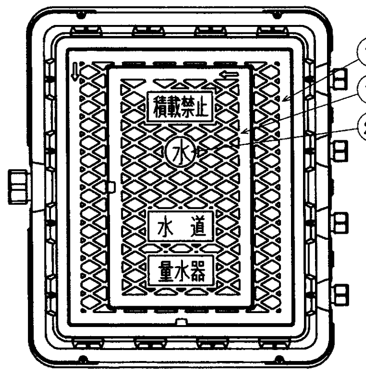

(4Pの場合)

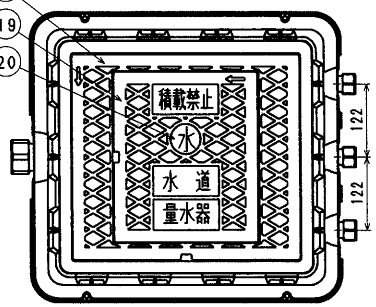

(3Pの場合)

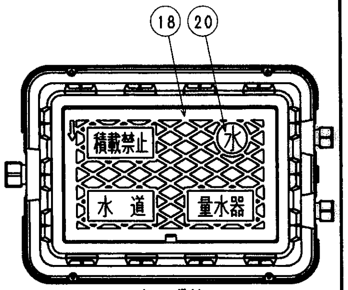

(2Pの場合)

接水	品番	部品名	材質	規格番号	記号	摘要	数量 2P	数量 3P	数量 4P
○	1	ヘッダー	青銅鋳物6種 ビスマス青銅鋳物2種	JIS H 5120	CAC406 CAC902	鉛除去表面処理	1	1	1
○	2	パッキン (φ20)	合成ゴム		NBR		2	3	4
	3	直結ナット (φ20)	青銅鋳物6種	JIS H 5120	CAC406		2	3	4
	4	直結リング (φ20)	りん青銅線	JIS H 3270	C5191W-H		2	3	4
○	5	止水栓	別紙詳細				2	3	4
○	6	パッキン (φ13)	合成ゴム		NBR		4	6	8
	7	直結ナット (φ13)	青銅鋳物6種	JIS H 5120	CAC406		2	3	4
	8	直結リング (φ13)	りん青銅線	JIS H 3270	C5191W-H		2	3	4
○	9	逆止押え	青銅鋳物6種 ビスマス青銅鋳物2種	JIS H 5120	CAC406 CAC902	鉛除去表面処理	2	3	4
○	10	Oリング	合成ゴム		NBR	JAS02030	2	3	4
○	11	逆止弁セット	アセタールコポリマー		POM		2	3	4
			合成ゴム		NBR				
			ばね用ステンレス鋼線	JIS G 4314	SUS304-WPB				
○	12	逆止胴	青銅鋳物6種 ビスマス青銅鋳物2種	JIS H 5120	CAC406 CAC902	鉛除去表面処理	2	3	4
	13	六角ボルト	ステンレス鋼棒	JIS G 4303	SUS304	M8×25	6	8	11
	14	六角ナット	ステンレス鋼棒	JIS G 4303	SUS304	M8	6	8	11
	15	バネ座金	ステンレス鋼線材	JIS G 4308	SUS304-WR		6	8	11
	16	上桝	ガラス繊維強化ポリプロピレン		GFPP		1	1	1
	17	下桝	ガラス繊維強化ポリプロピレン		GFPP		1	1	1
	18	蓋	ガラス繊維強化ポリプロピレン		GFPP	3P, 4P:補強金具付	1	1	1
	19	小蓋	ガラス繊維強化ポリプロピレン		GFPP	3P, 4P:補強金具付	0	1	1
	20	水プレート	ガラス繊維強化ポリプロピレン		GFPP		1	1	1
	21	蓋裏保温材	発泡ポリプロピレン		PP		1	2	2
	22	小蓋裏保温材	発泡ポリプロピレン		PP		0	1	1
	23	タッピンネジ	機械構造用炭素鋼鋼材	JIS G 4051	S45C	光沢クロメート	2	6	6
	24	座金	機械構造用炭素鋼鋼材	JIS G 4051	S45C	光沢クロメート	2	6	6
	25	施工表示プレート	塩化ビニル		PVC		1	1	1
	26	土砂浸入防止部材	発泡EPDM				3	4	5
	27	土砂浸入防止部材	発泡EPDM				3	4	5
	28	号室表示プレート	塩化ビニル		PVC		2	3	4
	29	インシュロック	ナイロン				4	6	8

注：部品表「接水」欄の○印及び 部品引出し番号の◎印は、水道水との接水部をしめす。

(mm)

系統	L1	L2	W1	H1	H2
2P	550	497	362	202	246
3P	577	521	484	202	246
4P	577	521	610	202	246

(kg)

系統	製品重量 (概算)
2P	8
3P	13
4P	18

品番	品名
2013S (L) FUA2-BEZMP	クワトロ ネジ2P 盗防ZMP形
2013S (L) FUA3-BEZMP	クワトロ ネジ3P 盗防ZMP形
2013S (L) FUA4-BEZMP	クワトロ ネジ4P 盗防ZMP形

(mm)

系統	D1	D2	φd1	φd2	B	G 上水ネジ	G 金門ネジ
2P	Rc1	Rc1/2	25	17.5	41	G3/4	W25.8山14
3P	Rc1 1/2	Rc1/2	38	17.5	56	G3/4	W25.8山14
4P	Rc1 1/2	Rc1/2	38	17.5	56	G3/4	W25.8山14

来歴 No	日付	理由	担当
2	2016. 4. 27	形状変更の為、2016. 3. 3図面より転記	清水
1	2016. 3. 3	4P品番追加の為 '15. 6. 1付図面より転記	[illegible]

該当規格

コード				品番	上表参照
承認	検図	製図	設計	品名	上表参照
		清水	津田	尺度	Free mm
株式会社タブチ				日付	2016年 4月27日 A2

出図 16.6.2? 商品開発部