接水	品番	部品名	材質	規格番号	記号	摘要	数量 2P	数量 3P	数量 4P
	34	蓋用パッキン	合成ゴム		EPDM		2	4	4
	35	蓋裏保温材(大)	発泡ポリプロピレン		PP		1	1	1
	36	蓋裏保温材(小)	発泡ポリプロピレン		PP		0	1	1
	37	小蓋裏保温材	発泡ポリプロピレン		PP		0	1	1
	38	音鳴り防止ゴム	合成ゴム		NBR		2	4	4
	39	号室表示プレート	塩化ビニル		PVC		2	3	4
	40	インシュロック	ナイロン				4	6	8
	41	QRプレート	塩化ビニル		PVC		1	1	1

注：部品表「接水」欄の○印及び　部品引出し番号の◎印は、水道水との接水部をしめす。

接水	品番	部品名	材質	規格番号	記号	摘要	数量 2P	数量 3P	数量 4P
○	25	逆止胴	青銅鋳物6種 ビスマス青銅鋳物2種	JIS H 5120	CAC406 CAC902	鉛除去表面処理	2	3	4
	26	六角穴付きボルト バネ座金付	ステンレス鋼棒	JIS G 4303	SUS304	M8×20	7	10	13
	27	六角穴付きボルト バネ座金付	ステンレス鋼棒	JIS G 4303	SUS304	M6×15	4	6	8
	28	上枡	球状黒鉛鋳鉄	JIS G 5502	FCD450	エポキシ粉体塗装	1	1	1
	29	下枡	球状黒鉛鋳鉄	JIS G 5502	FCD450	エポキシ粉体塗装	1	1	1
	30	蓋	球状黒鉛鋳鉄	JIS G 5502	FCD450	エポキシ粉体塗装	1	1	1
	31	小蓋	球状黒鉛鋳鉄	JIS G 5502	FCD450	エポキシ粉体塗装	0	1	1
	32	六角穴付きボルト	ステンレス鋼棒	JIS G 4303	SUS304-B	M6×12	2	6	6
	33	座金	冷間圧延ステンレス鋼板	JIS G 4305	SUS304-CP		2	6	6

接水	品番	部品名	材質	規格番号	記号	摘要	数量 2P	数量 3P	数量 4P
○	1	ヘッダー	青銅鋳物6種 ビスマス青銅鋳物2種	JIS H 5120	CAC406 CAC902	鉛除去表面処理	1	1	1
○	2	Oリング	合成ゴム		NBR	P-26	2	3	4
○	3	止水胴	青銅鋳物6種 ビスマス青銅鋳物2種	JIS H 5120	CAC406 CAC902	鉛除去表面処理	2	3	4
○	4	ボールシート	テフロン樹脂		PTFE		4	6	8
○	5	ボール	ビスマス青銅鋳物2種or3種	JIS H 5121	CAC902Cor903C	電着塗装	2	3	4
○	6	Oリング	合成ゴム		NBR	JASO2031	2	3	4
○	7	ボール押え	青銅鋳物6種 ビスマス青銅鋳物2種	JIS H 5120	CAC406 CAC902	鉛除去表面処理	2	3	4
○	8	Oリング	合成ゴム		NBR	P-9	4	6	8
○	9	ステム	青銅連続鋳物6種	JIS H 5121	CAC406C		2	3	4
	10	ハンドル	アセタールコポリマー		POM		2	3	4
	11	止めピン	ステンレス鋼棒	JIS G 4303	SUS304-B		2	3	4
	12	止めネジ	ステンレス鋼線	JIS G 4309	SUS304-W		2	3	4
	13	ステムナット	青銅連続鋳物6種	JIS H 5121	CAC406C		2	3	4
○	14	Oリング	合成ゴム		NBR	P-22	2	3	4
	15	袋ナット	青銅鋳物6種 ビスマス青銅鋳物2種	JIS H 5120	CAC406 CAC902		2	3	4
○	16	伸縮ユニオン	青銅連続鋳物6種 ビスマス青銅連続鋳物2種or3種	JIS H 5121	CAC406C CAC902Cor903C	鉛除去表面処理	2	3	4
	17	伸縮パッキン	合成ゴム		NBR		2	3	4
	18	ガイドリーフ	ポリプロピレン		PP		2	3	4
○	19	パッキン	合成ゴム		EPDM		4	6	8
	20	直結ナット	青銅鋳物6種	JIS H 5120	CAC406		4	6	8
	21	直結リング	りん青銅線	JIS H 3270	C5191W-H		4	6	8
○	22	逆止押え	青銅鋳物6種 ビスマス青銅鋳物2種	JIS H 5120	CAC406 CAC902	鉛除去表面処理	2	3	4
○	23	Oリング	合成ゴム		NBR	JASO2035	2	3	4
○	24	逆止弁セット	アセタールコポリマー		POM		2	3	4
			合成ゴム		NBR				
			ばね用ステンレス鋼線	JIS G 4314	SUS304-WPB				

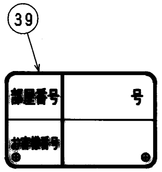

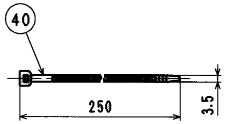

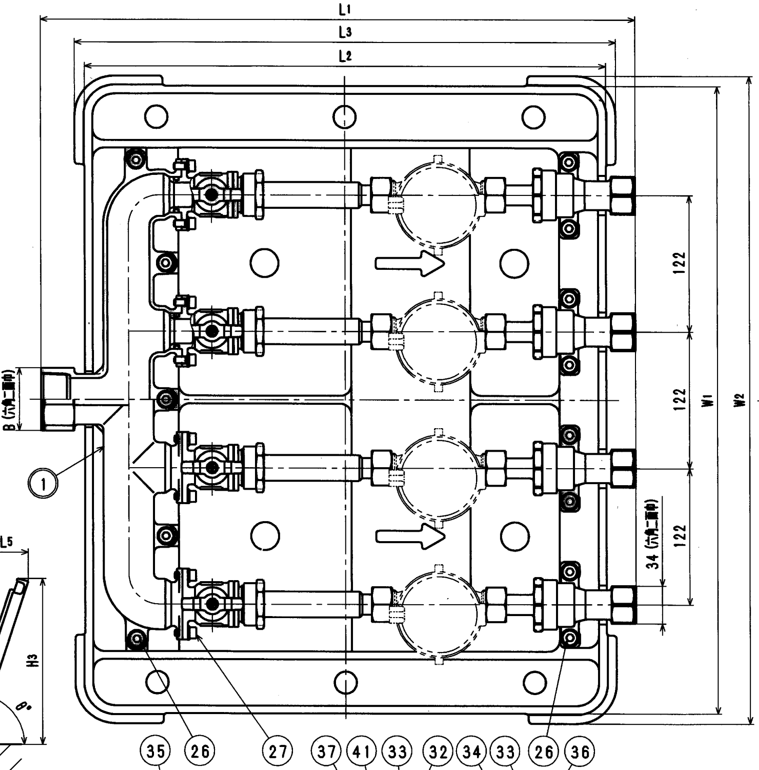

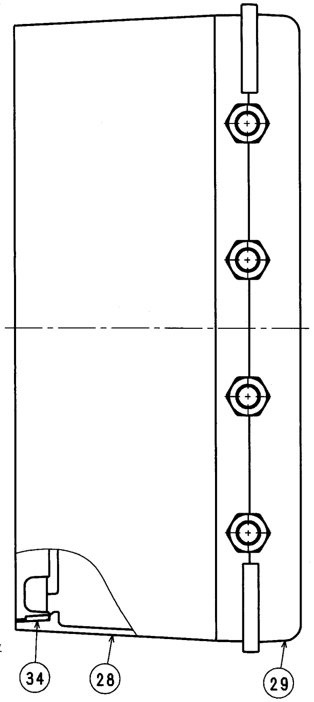

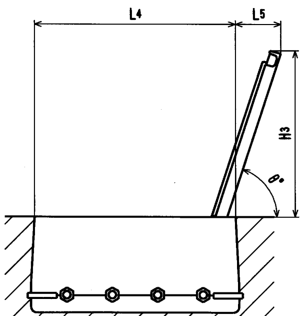

蓋開時寸法

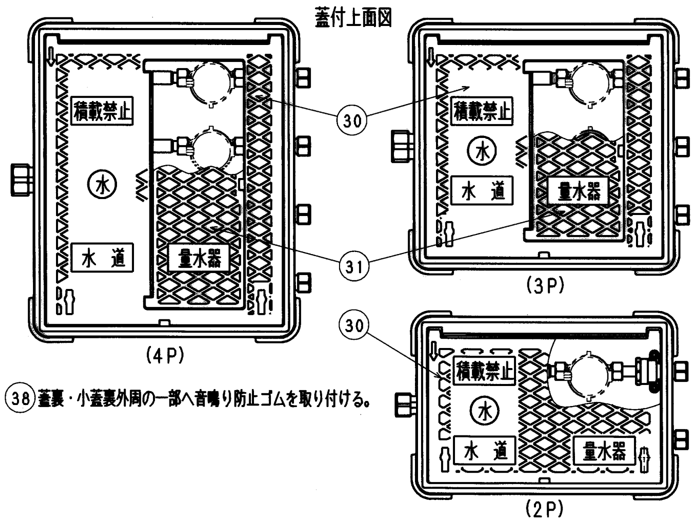

(38) 蓋裏・小蓋裏外周の一部へ音鳴り防止ゴムを取り付ける。

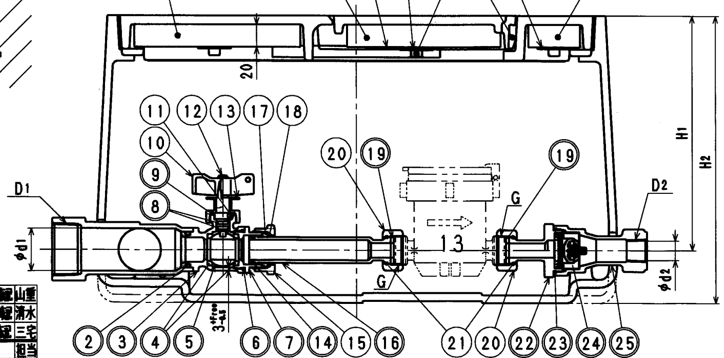

(mm)

系統	L1	L2	L3	L4	L5	θ°	H1	H2	H3	W1	W2
2P	524	460	474	478	223	60°	199	244	413	317	331
3P	533	467	481	485	162	60°	199	244	306	439	453
4P	533	467	481	485	101	60°	199	244	201	561	575

(mm)

系統	D1	D2	φd1	φd2	B	G 上水ネジ	G 都ネジ
2P	Rc1	Rc1/2	25	17.5	41	G3/4	W26.1山14
3P	Rc1 1/2	Rc1/2	38	17.5	56	G3/4	W26.1山14
4P	Rc1 1/2	Rc1/2	38	17.5	56	G3/4	W26.1山14

(kg)

系統	製品重量(概算)
2P	30
3P	42
4P	52

口径	型式番号	品名
2013S	FQAD2(-T)	クワトロ ネジ2P 鋳鉄枡(都ネジ)
2013S	FQAD3(-T)	クワトロ ネジ3P 鋳鉄枡(都ネジ)
2013S	FQAD4(-T)	クワトロ ネジ4P 鋳鉄枡(都ネジ)

来歴	No	日付	理由	担当
	3	2017.12.8	[illegible]の為 2016.10.4作図より修正	山重
	2	2016.10.4	パッキン材質変更の為2012.12.10作図より修正	清水
	1	2012.12.10	仕様変更の為2011.11.24作図より修正	三宅

該当規格

コード		品番	上記参照
承認	検図	製図	設計
		山重	長山
品名	上記参照	尺度	Free　mm
株式会社タブチ		日付	2017年12月8日　A2