接水	品番	部品名	材質	規格番号	記号	摘要	数量
	44	蓋裏保温材(大)	発泡ポリプロピレン		PP		1
	45	蓋裏保温材(小)	発泡ポリプロピレン		PP		1
	46	小蓋裏保温材	発泡ポリプロピレン		PP		1
	47	音鳴り防止ゴム	合成ゴム		NBR		4
	48	号室表示プレート	塩化ビニル		PVC		4
	49	インシュロック	ナイロン				8
	50	QRプレート	塩化ビニル		PVC		1

注：部品表「接水」欄の○印及び 部品引出し番号の㉝印は、水道水との接水部をしめす。

接水	品番	部品名	材質	規格番号	記号	摘要	数量
○	33	逆止駒(20)	青銅鋳物6種 ビスマス青銅鋳物2種	JIS H 5120	CAC406 CAC902	鉛除去表面処理	3
○	34	逆止駒(13)	青銅鋳物6種 ビスマス青銅鋳物2種	JIS H 5120	CAC406 CAC902	鉛除去表面処理	1
	35	六角穴付きボルト パネル止用	ステンレス鋼棒	JIS G 4303	SUS304-B	M8×20	13
	36	六角穴付きボルト パネル止用	ステンレス鋼棒	JIS G 4303	SUS304-B	M6×15	8
	37	上枠	球状黒鉛鋳鉄	JIS G 5502	FCD450	エポキシ粉体塗装	1
	38	下枠	球状黒鉛鋳鉄	JIS G 5502	FCD450	エポキシ粉体塗装	1
	39	蓋	球状黒鉛鋳鉄	JIS G 5502	FCD450	エポキシ粉体塗装	1
	40	小蓋	球状黒鉛鋳鉄	JIS G 5502	FCD450	エポキシ粉体塗装	1
	41	六角穴付きボルト	ステンレス鋼棒	JIS G 4303	SUS304-B	M6×12	6
	42	座金	冷間圧延ステンレス鋼板	JIS G 4305	SUS304-CP		6
	43	蓋用パッキン	合成ゴム		EPDM		4

接水	品番	部品名	材質	規格番号	記号	摘要	数量
○	1	ヘッダー	青銅鋳物6種 ビスマス青銅鋳物2種	JIS H 5120	CAC406 CAC902	鉛除去表面処理	1
○	2	Oリング	合成ゴム		NBR	P-26	4
○	3	止水駒	青銅鋳物6種 ビスマス青銅鋳物2種	JIS H 5120	CAC406 CAC902	鉛除去表面処理	4
○	4	ボールシート	テフロン樹脂		PTFE		8
○	5	ボール	ビスマス青銅鋳物2種or3種	JIS H 5121	CAC902Cor903C	電着塗装	4
○	6	Oリング	合成ゴム		NBR	JAS02031	4
○	7	ボール押え	青銅鋳物6種 ビスマス青銅鋳物2種	JIS H 5120	CAC406 CAC902	鉛除去表面処理	4
○	8	Oリング	合成ゴム		NBR		8
○	9	ステム	青銅連続鋳物6種	JIS H 5121	CAC406C		4
	10	ステムナット	快削黄銅棒	JIS H 3250	C3604BD		4
	11	コネクター	ステンレス鋼棒	JIS G 4303	SUS303-B		4
	12	Oリング	合成ゴム		NBR		4
	13	ハンドル軸	快削黄銅棒	JIS H 3250	C3604BD		4
	14	ハンドル	青銅鋳物6種	JIS H 5120	CAC406		4
	15	ビス	快削黄銅棒	JIS H 3250	C3604BD		4
○	16	Oリング	合成ゴム		NBR	P-22	4
	17	袋ナット	青銅鋳物6種 ビスマス青銅鋳物2種	JIS H 5120	CAC406 CAC902		4
○	18	伸縮ユニオン(20)	青銅鋳物6種 ビスマス青銅鋳物2種or3種	JIS H 5121	CAC406C CAC902Cor903C	鉛除去表面処理	3
○	19	伸縮ユニオン(13)	青銅鋳物6種 ビスマス青銅鋳物2種or3種	JIS H 5121	CAC406C CAC902Cor903C	鉛除去表面処理	1
	20	伸縮パッキン	合成ゴム		NBR		4
	21	ガイドリーフ	ポリプロピレン		PP		4
	22	ナット	青銅鋳物6種	JIS H 5120	CAC406		3
○	23	パッキン(20)	合成ゴム		NBR		6
○	24	パッキン(13)	合成ゴム		NBR		2
	25	直結ナット(20)	青銅鋳物6種	JIS H 5120	CAC406		3
	26	直結ナット(13)	青銅鋳物6種	JIS H 5120	CAC406		2
	27	直結リング(20)	りん青銅線	JIS H 3270	C5191W-H		3
	28	直結リング(13)	りん青銅線	JIS H 3270	C5191W-H		2
○	29	逆止押え(20)	青銅鋳物6種 ビスマス青銅鋳物2種	JIS H 5120	CAC406 CAC902	鉛除去表面処理	3
○	30	逆止押え(13)	青銅鋳物6種 ビスマス青銅鋳物2種	JIS H 5120	CAC406 CAC902	鉛除去表面処理	1
○	31	Oリング	合成ゴム		NBR	JAS02035	4
○	32	逆止弁セット	アセタールコポリマー		POM		4
			合成ゴム		NBR		
			ばね用ステンレス鋼線	JIS G 4314	SUS304-WPB		

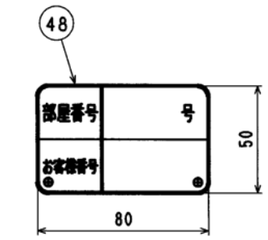

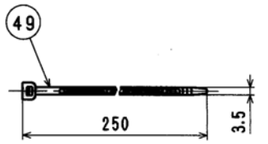

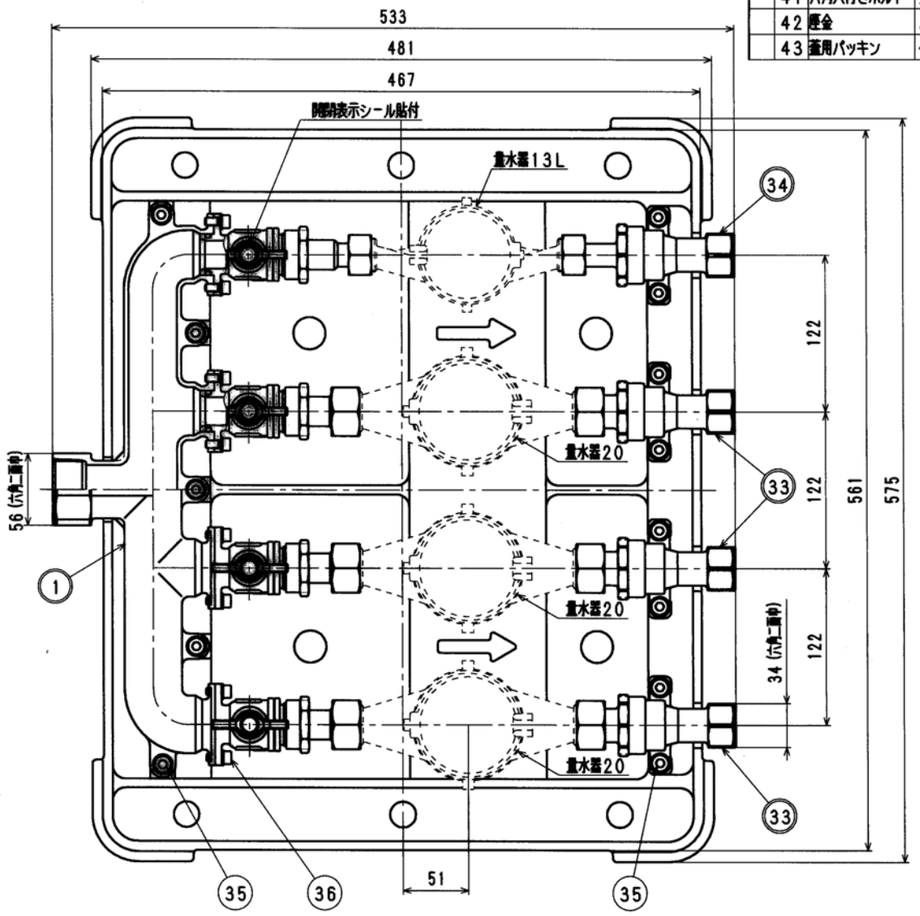

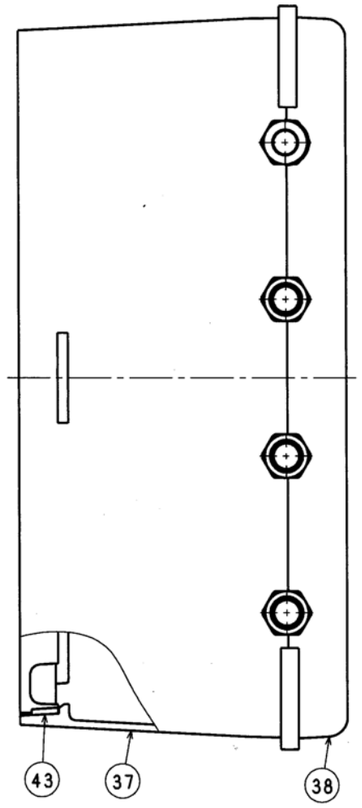

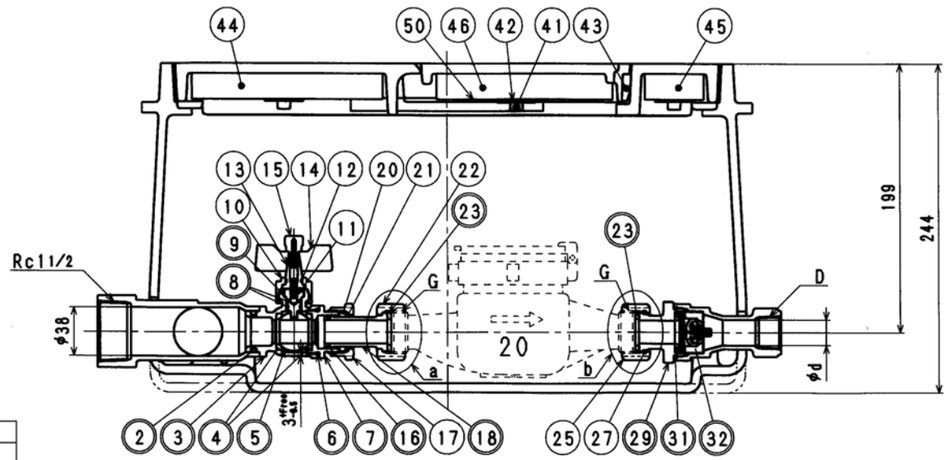

2013Lの箇所の場合

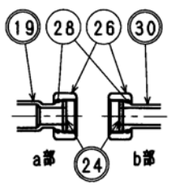

㊼蓋裏・小蓋裏外周の一部へ音鳴り防止ゴムを取り付ける。

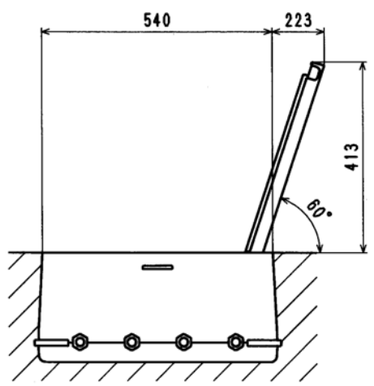

蓋開時寸法

蓋付上面図

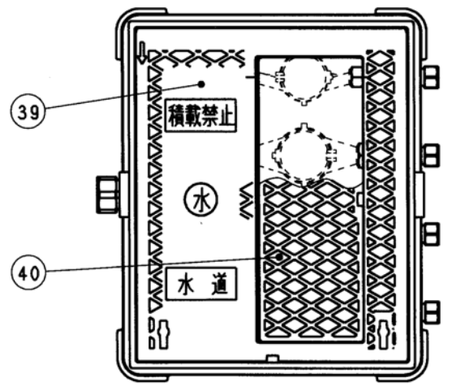

寸法表 (mm)

	D		φd		G	
量水器呼び径	20	13L	20	13L	20	13L
寸法及びネジ径	Rc3/4	Rc1/2	20	17.5	G1	G3/4

製品重量(概算):52kg

来歴	No	日付	理由	担当
	△2			
	△1			
設当規格				

コード	58483012				品番	20 FQLD4-TCC
承認	検図	製図	設計	品名尺度	クワトロ ネジ4P 自動検 散水 盗難仟様	
		坂本空	津田		Free	mm
株式会社タブチ				日付	2012年 6月 5日	A2