接水	品番	部品名	材質	規格番号	記号	摘要
	1	止めねじ	冷間圧造用ステンレス鋼線	JIS G 4315	SUS304-WS	
	2	D2ハンドル	ABS樹脂		ABS	Ni・Crメッキ
	3	ハンドルキャップ	ASA樹脂		ASA	グレー

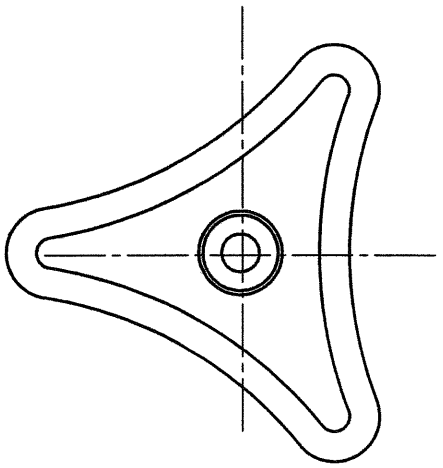

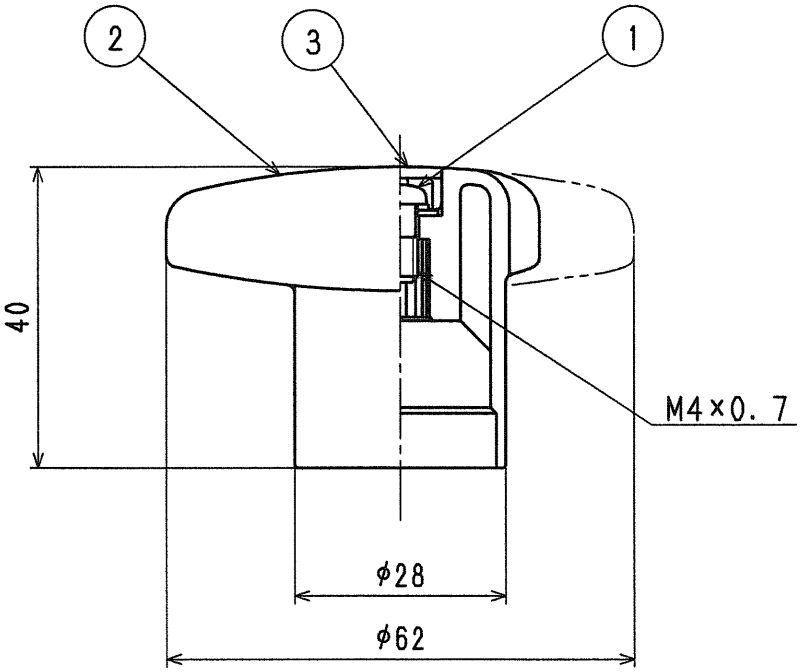

来歴 No	日付	理由	担当
2			
1			
該当規格			

コード	18192400				品番	SPD-HD		
承認	検図	製図	設計		品名	ユーロス水栓ハンドルセット		
		野村	泉本		尺度	Free		mm
株式会社タブチ					日付	2010年 2月22日		A4