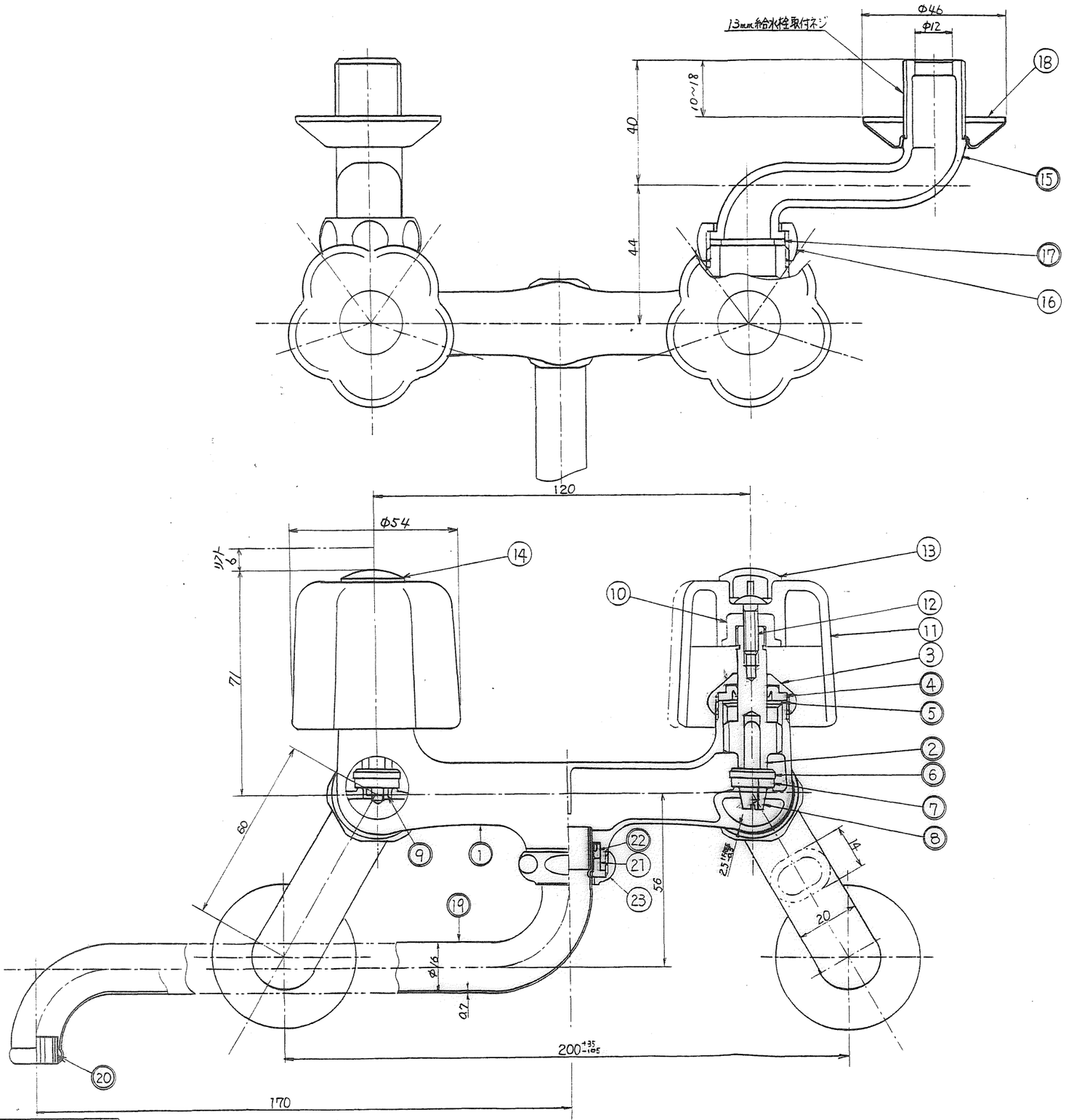

接水	品番	部品名	材質	規格番号	記号	摘要
○	1	胴	青銅鋳物6種	JIS H 5111	BC6	
○	2	栓棒	快削黄銅棒	JIS H 3250	C3604BD	
	3	パッキン押え	快削黄銅棒	JIS H 3250	C3604BD	
○	4	上部パッキン	合成ゴム		NBR	
○	5	パッキン受け	黄銅板	JIS H 3100	C2801P	
○	6	こま台	黄銅線	JIS H 3260	C2700W	
○	7	こまパッキン	合成ゴム		EPR	
○	8	制水こまナット	快削黄銅棒	JIS H 3250	C3604BD	
○	9	こまナット	快削黄銅棒	JIS H 3250	C3604BD	
	10	ハンドルブッシュ	ポリカーボネイト		PC	
	11	ハンドル	ABS樹脂		ABS	
	12	ハンドル止ネジ	ステンレス鋼棒	JIS G 4303	SUS×M7-B	W3/16 山24
	13	Cボタン	ABS樹脂		ABS	水側
	14	Hボタン	ABS樹脂		ABS	湯側
○	15	クランク	青銅鋳物6種	JIS H 5111	BC6	
	16	クランクナット	快削黄銅棒	JIS H 3250	C3604BD	
○	17	クランクパッキン	合成ゴム		EPDM	
	18	移動座金	冷間圧延ステンレス鋼板	JIS G 4305	SUS304-CP	
○	19	自在パイプ	黄銅継目無管	JIS H 3300	C2700T	
○	20	整流板	冷間圧延ステンレス鋼板	JIS G 4305	SUS304-CP	
	21	自在リング	アセタールコポリマー		POM	
○	22	Uパッキン	合成ゴム		NBR	
	23	自在ナット	快削黄銅棒	JIS H 3250	C3604BD	

注：部品表「接水」欄の○印及び部品引出し番号の◎印は水道水との接水部を示す。

接水部の銅合金は
鉛除去表面処理とする

来歴	No	日付	理由	担当
	△2			
	△1			HK
該当規格				

コード	12325010	品番	SP232F
承認	検図	製図	設計
品名	混合栓 フラワーハンドル		
尺度	FREE		mm
株式会社タブチ		日付	1992年5月9日 A2