接水	品番	部品名	材質	規格番号	記号	摘要	
	1	レバーハンドル	ABS樹脂		ABS	部品コード 1291601−1	
	2	ハンドルキャップ	ABS樹脂		ABS	部品コード 1291611−1	
	3	止めねじ	冷間圧延ステンレス鋼線	JIS G 4315	SUS304−WS	部品コード 1291424	

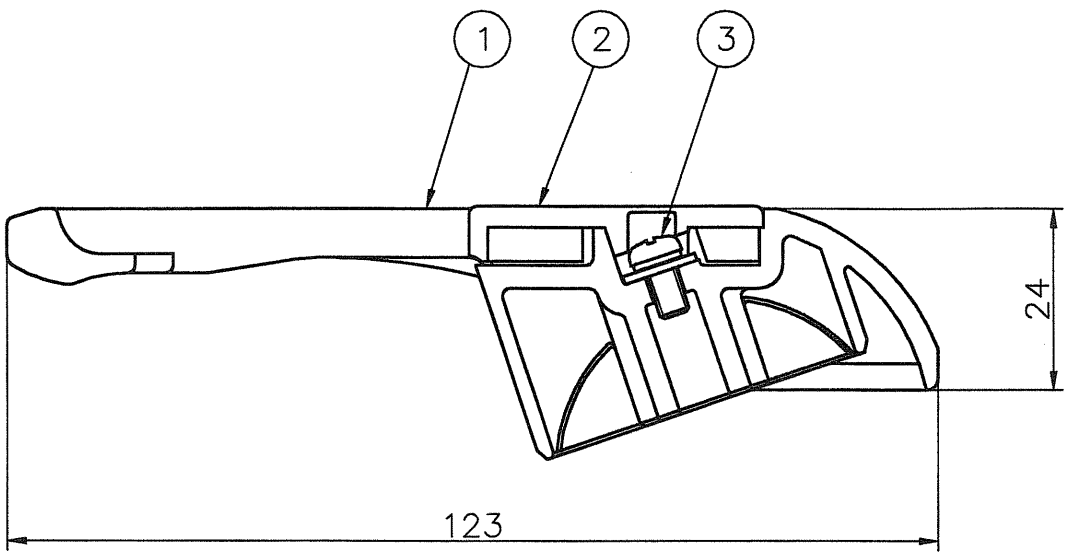

来歴	No	日付	理由	担当
	2			
	1			
該当規格				

コード	18194010	品番	HSB 692
承認	検図	製図	設計
二宮	盛満	NAGASHIGE	原口
品名	692用レバー 白 ビス付		
尺度	1:1		mm
株式会社 タブチ	日付	1999年 6月 2日	A4