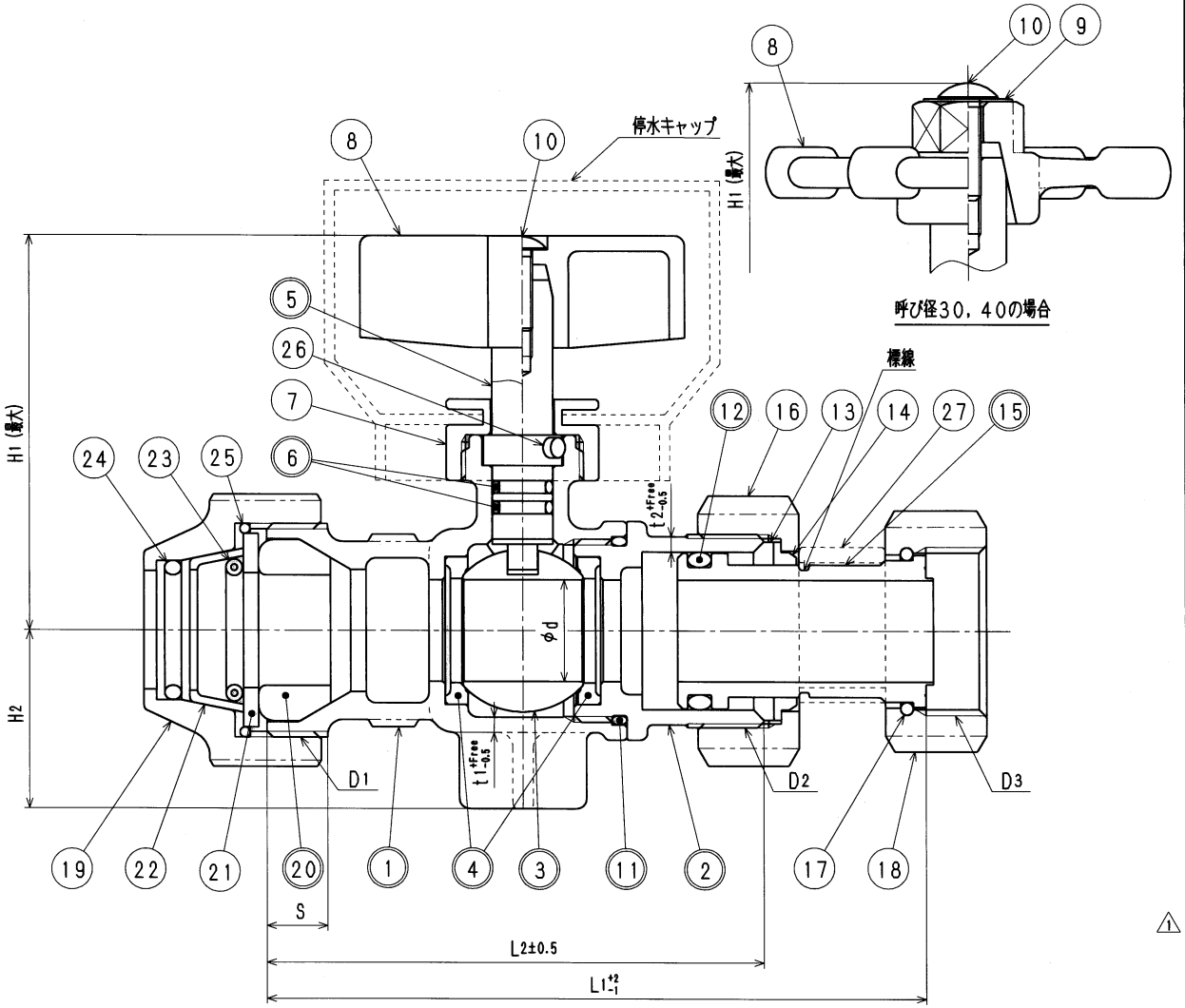

接水	品番	部品名	材質	規格番号	記号	摘要
○	1	胴	ビスマス青銅鋳物2種	JIS H 5120	CAC902	
○	2	ボール押え	ビスマス青銅鋳物2種	JIS H 5120	CAC902	
○	3	ボール	ビスマス青銅連鋳鋳物3種	JIS H 5121	CAC903C	電着塗装（呼び径13~25）
			ビスマス青銅連鋳鋳物2種	JIS H 5121	CAC902C	電着塗装（呼び径30、40）
○	4	ボールシート	テフロン樹脂		PTFE	
○	5	栓棒	快削黄銅棒	JIS H 3250	C3604BD	呼び径13～25 Ni，Crメッキ
			青銅連鋳鋳物6種	JIS H 5121	CAC406C	呼び径30，40
○	6	Oリング	合成ゴム		NBR	
	7	キャップ	快削黄銅棒	JIS H 3250	C3604BD	
	8	ハンドル	アセタールコポリマー		POM	呼び径13~25
			青銅鋳物6種	JIS H 5120	CAC406	呼び径30，40
	9	銘板	アルミニウム	JIS H 4000	A1070P	呼び径30，40
	10	止めねじ	冷間圧造用ステンレス鋼線	JIS G 4315	SUSXM7-WS	呼び径13~25：M4×16 呼び径30，40：M5×20
○	11	Oリング	合成ゴム		NBR	
○	12	Oリング	合成ゴム	JIS B 2401	NBR	
	13	パッキン	合成ゴム		NBR	
	14	パッキン押えリング	アセタールコポリマー		POM	
○	15	伸縮管	ビスマス青銅鋳物2種	JIS H 5120	CAC902	
	16	袋ナット	青銅鋳物6種	JIS H 5120	CAC406	
	17	リング	リン青銅線	JIS H 3270	C5191W	
	18	メータナット	青銅鋳物6種	JIS H 5120	CAC406	
	19	締付けナット	青銅鋳物6種	JIS H 5120	CAC406	
○	20	パッキン	合成ゴム		NBR	JWWA G 116 耐候性C
	21	パッキン押え	冷間圧延ステンレス鋼板	JIS G 4305	SUS304-CP	
	22	ロック部材	冷間圧延ステンレス鋼板	JIS G 4305	SUS304-CP	
	23	ロック部材	ばね用ステンレス鋼線	JIS G 4314	SUS304-WPB	
	24	防じんシール材	合成ゴム		NBR	
	25	防じんシール材	合成ゴム		NBR	
	26	ストッパーピン	ステンレス鋼線	JIS G 4309	SUS304-W	
△1	27	スペーサー	ポリエチレン		PE	伸縮ストッパーの意

注：部品表「接水」欄の○印及び 部品引出し番号の◎印は、水道水との接水部をしめす。

寸法表

(mm)

呼び径	D1	D2	D3 都ネジ	D3 上水ネジ	d	L1	L2	S	△1 H1	H2	t1	t2
20×13（J）	M42×2	M38×1.5	W26.1山14	G3/4	$20^{+0.2}_{0}$	135.5	98	12	80.0	35	3.0	3.0
20（J）	M42×2	M38×1.5	W33.1山14	G1	$20^{+0.2}_{0}$	130.0	98	12	80.0	35	3.0	3.0
25（J）	M50×2	M48×2.0	W38.9山14	G11/4	$25^{+0.2}_{0}$	136.5	103	12	83.5	35	3.0	3.0
30（J）	M56×2	M50×2.0	W49.7山11	G11/2	32±0.1	152.0	113	12	102.0	40	3.5	3.5
40（J）	M65×2	M64×2.0	W56.3山11	G2	$40^{+0.2}_{0}$	167.5	126	12	106.0	45	4.0	4.0

呼び径20×13の場合

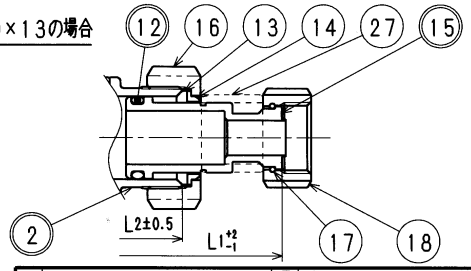

注記：1）ハンドルの下地色は都ネジ：白色、上水ネジ13-25：黄色、30-40：山吹色のこと。
又、色の詳細及び文字表示は、東京都仕様書による。
2）その他の仕様は東京都仕様書による。
△1 3）公差の記載がない寸法は部品ごとの詳細図面を参照すること。

来歴 No	日付	理由	担当
△2			
△1	2017.7.25	寸法変更及び注記訂正。2017.1.11相願より引継。	山重

該当規格

コード				品番	A-SSPN
承認	検図	製図	設計	品名	都形ボール止水栓
坂本	坂本	山重	植山	尺度	Free mm
株式会社タブチ				日付	2017年 7月25日 A3