接水	品番	部品名	材質	規格番号	記号	摘要
○	1	胴	青銅鋳物6種	JIS H 5120	CAC406	鉛除去表面処理
			ビスマス青銅鋳物2種	JIS H 5120	CAC902	
○	2	栓棒	快削黄銅棒	JIS H 3250	C3604BD	Ni・Crメッキ
○	3	パッキン箱	鍛造用黄銅棒 or 快削黄銅棒	JIS H 3250	C3771BE or C3604BD	
	4	パッキン押え	快削黄銅棒	JIS H 3250	C3604BD	
○	5	上部パッキン	合成ゴム		NBR	
○	6	ガスケット	合成ゴム		NBR	
○	7	コマ	青銅鋳物6種	JIS H 5120	CAC406	
○	8	コマパッキン	合成ゴム		NBR	
○	9	コマナット	快削黄銅棒	JIS H 3250	C3604BD	
	10	直結ナット	青銅鋳物6種	JIS H 5120	CAC406	
	11	直結リング	りん青銅線	JIS H 3270	C5191W-H	
	12	ハンドル	青銅鋳物6種	JIS H 5120	CAC406	
	13	止めネジ	ステンレス鋼線	JIS G 4309	SUS304-W	

注：部品表「接水」欄の○印及び　部品引出し番号の◎印は、水道水との接水部をしめす。

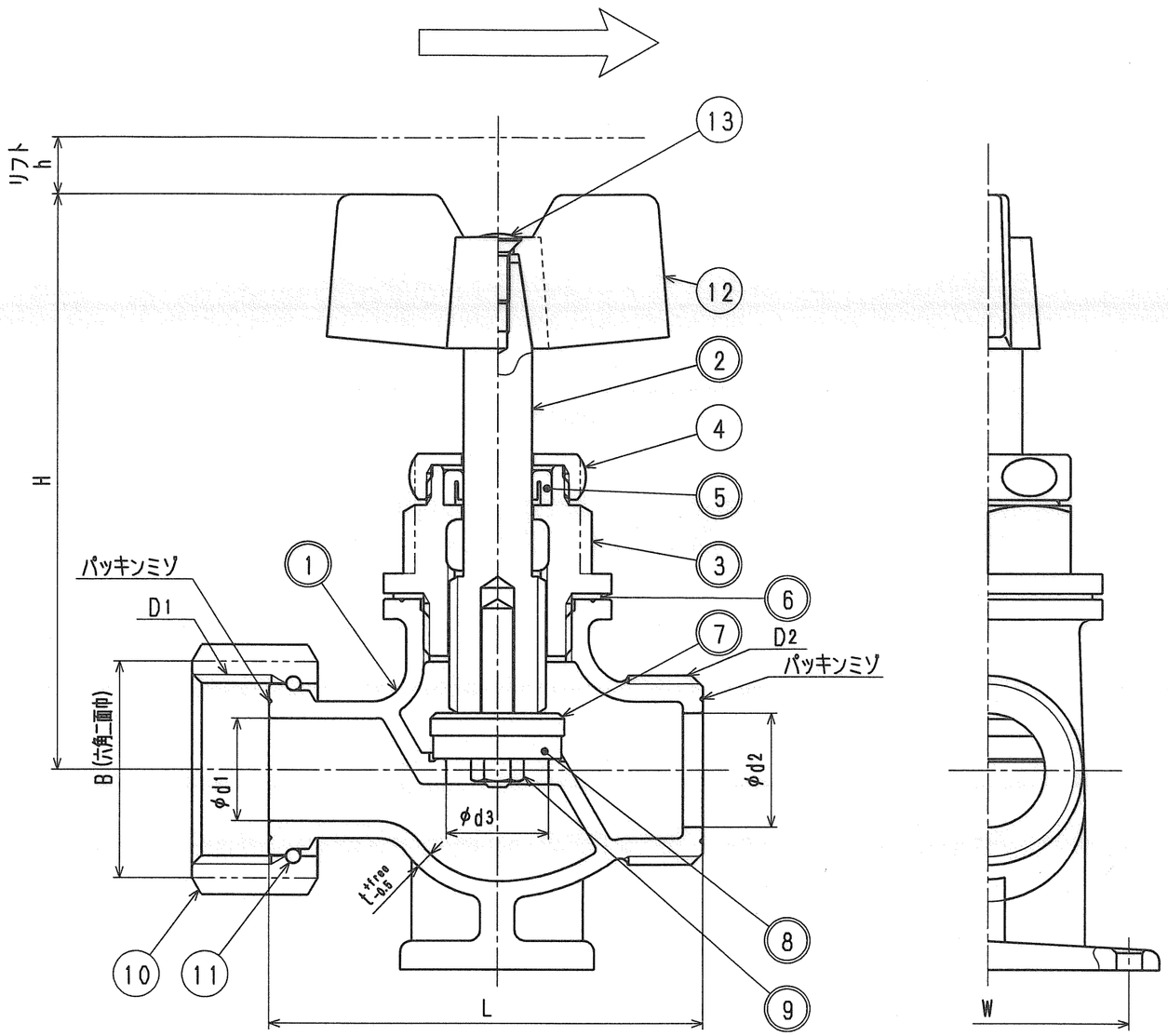

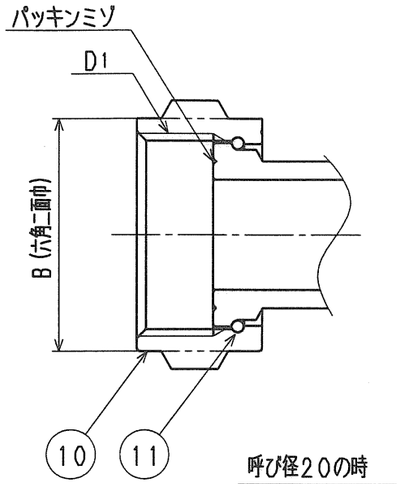

呼び径20の時

寸法表

(mm)

呼び径	D1	D2	L	d1	d2	d3	H	h	t	B	W
13	G3/4	G3/4	65	13	13	12	79.5	8	2.5	31	49.5
20	W33山14	G1	76	18	20	18	91.0	10	3.0	38	49.5
25	G1 1/4	G1 1/4	85	25	25	23	99.0	10	3.0	47	59.5

来歴	No	日付	理由	担当
	2			
	1	2009.10.27	ナット形状変更の為2000.3.27付図面より転記	泉本
該当規格				

コード				品番	SFB-RZ
承認	検図	製図	設計	品名	直結止水　蝶ハンドル　逆通水　座付
		泉本	泉本	尺度	Free　mm
株式会社タブチ				日付	2009年10月27日　A3