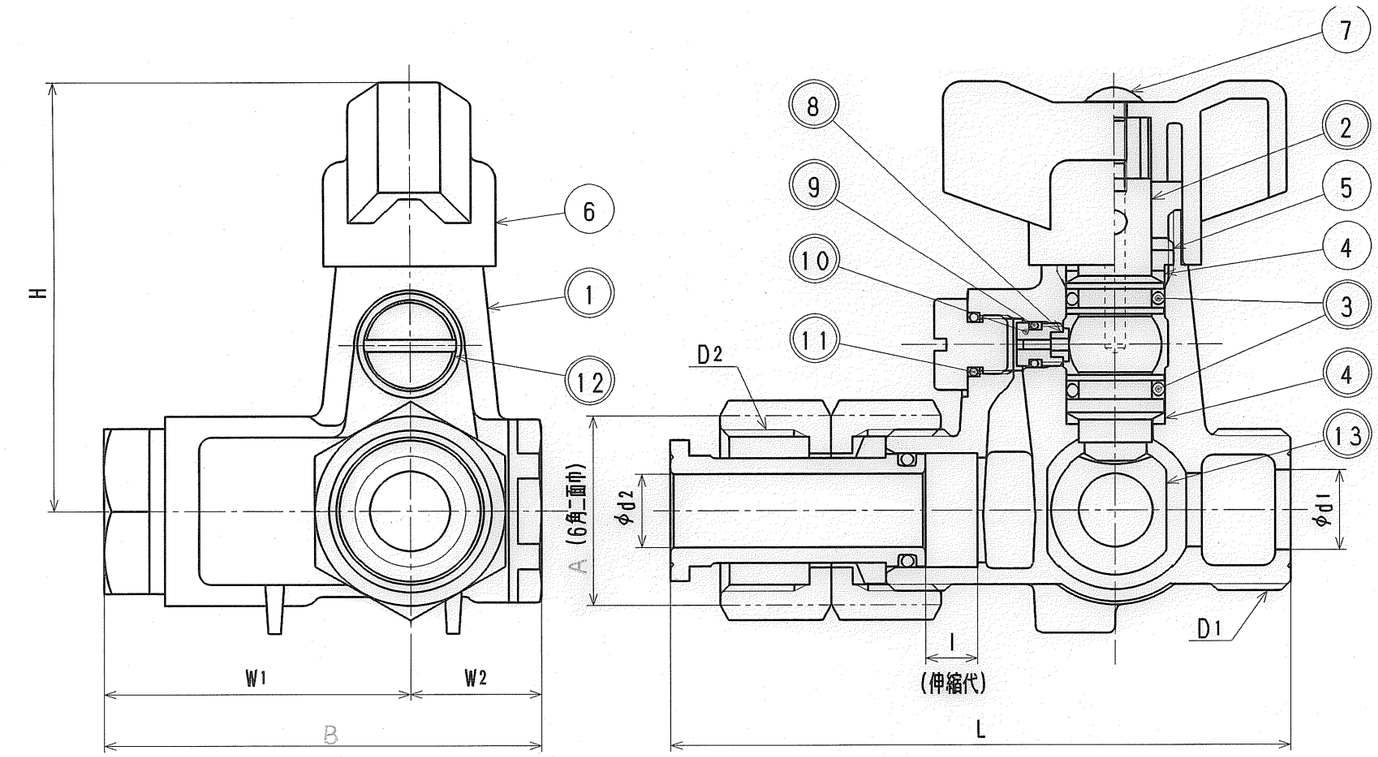

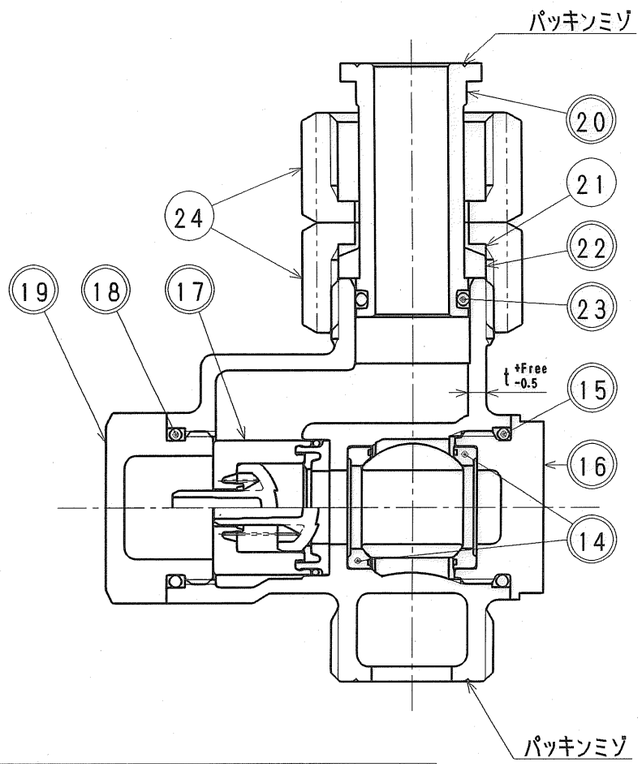

接水	品番	部品名	材質	規格番号	記号	摘要	成績書
○	1	胴	青銅鋳物6種	JIS H 5120	CAC406		
○	2	水抜ステム	青銅鋳物6種	JIS H 5121	CAC406C		
○	3	Oリング	合成ゴム	JIS B 2401	NBR		
○	4	センターホルダー	テフロン樹脂		PTFE		
	5	ホルダー押え	快削黄銅棒	JIS H 3250	C3604BD		
	6	ハンドル	ポリカーボネート		PC	ガラス繊維入り	
	7	ハンドル止ネジ	ステンレス鋼線	JIS G 4309	SUS304-W		
○	8	水抜シート	テフロン樹脂		PTFE		
○	9	Oリング	合成ゴム	JIS B 2401	NBR		
○	10	シート押え	青銅鋳物6種	JIS H 5121	CAC406C		
○	11	Oリング	合成ゴム	JIS B 2401	NBR		
○	12	検圧栓	快削黄銅棒	JIS H 3250	C3604BD	NiCrメッキ	
○	13	ボール	青銅鋳物6種	JIS H 5121	CAC406C	テフロンコート△	
○	14	ボールシート	テフロン樹脂		PTFE		
○	15	Oリング	合成ゴム	JIS B 2401	NBR		
○	16	ボール押え	青銅鋳物6種	JIS H 5120 or JIS H 5121	CAC406 or CAC406C		
○	17	逆止弁セット				別紙による	
○	18	Oリング	合成ゴム	JIS B 2401	NBR		
○	19	逆止弁押え	青銅鋳物6種	JIS H 5120 or JIS H 5121	CAC406 or CAC406C		
○	20	ユニオン	青銅鋳物6種	JIS H 5121	CAC406C		
	21	ガイドリーフ	ポリプロピレン		PP		
○	22	パッキン	合成ゴム		NBR		
○	23	Oリング	合成ゴム	JIS B 2401	NBR		
	24	ナット	青銅鋳物6種	JIS H 5120	CAC406		

注：部品表「接水」欄の○印及び　部品引出し番号の◎印は、水道水との接水部をしめす。

寸法表

(mm)

呼び	L	B	I	W1	W2	d1	d2	H	A	t +Free -0.5	D1	D2 TER	D2 TER-K
13	100	71.5	8.5	50.0	21.5	13	12	70.5	31	2.5	G3/4	G3/4	W25.8山14
20	124	84.5	10.0	58.5	26.0	20	18	77.0	38	3.0	G1	G1	W33.0山14
25	145	94.0	10.0	66.5	27.5	25	24	79.0	47	3.0	G1 1/4	G1 1/4	W39.0山14

許容差：表のL、B、Hの組立時寸法許容差は鋳造品の一般許容差を含め $^{+5}_{-1}$ とする。

接水部の銅合金は
脱亜鉛除去表面処理とする

来歴 No	日付	理由	担当
2	2004.5.6	ボールのテフロンコート化	二宮
1	'99.6.25	寸法誤記の為'98.9.9付図面より転記	寺田

該当規格

コード				品番	TER (-K)	
承認	検図	製図	設計	品名	逆止弁付ボール止水栓　水抜（金門）	
		桶川	桶川	尺度	free	mm
株式会社タブチ				日付	1999年 6月25日	A3